Переходной роликовый конвейер типа CLV

Переходной конвейер CLV-01 предназначен для приёма и транспортировки печатных плат из исполнительных устройств, снабженных конвейером.

Конвейер не требует специальных знаний в области обслуживания техники, прост и надежен в эксплуатации.

Обеспечивает:

- ручное и механическое перемещение печатных плат по роликам конвейера;
- регулировку ширины конвейера вручную;
- регулировку высоты установки конвейера вручную.

Технические данные:

Длина в линии – 1х500мм*	Высота трака 840…900мм
Ширина печатных плат – до 470мм	Фиксированная кромка – передняя
Общие размеры: (ДхШхВ) 500х720х865 мм.	Вес 12 кГ

*Другие размеры по запросу

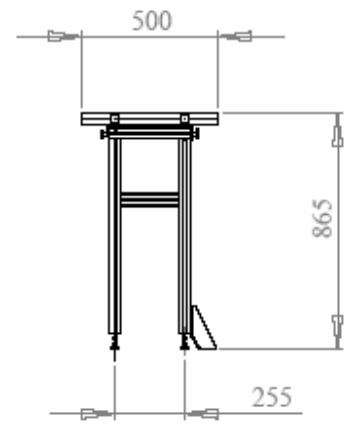

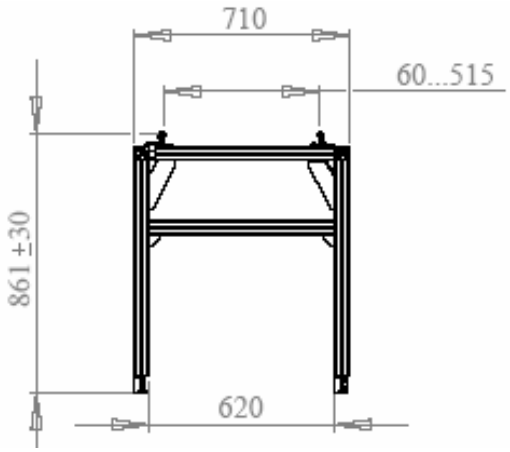

Тел.: +38 03737 319-93
Моб.: +38 (066)6621340, +38 (067)8666489
Факс: +38 03737 313-01
E-Mail: amth.ukraine@gmail.com, info@amth.de
http://www.amth.de